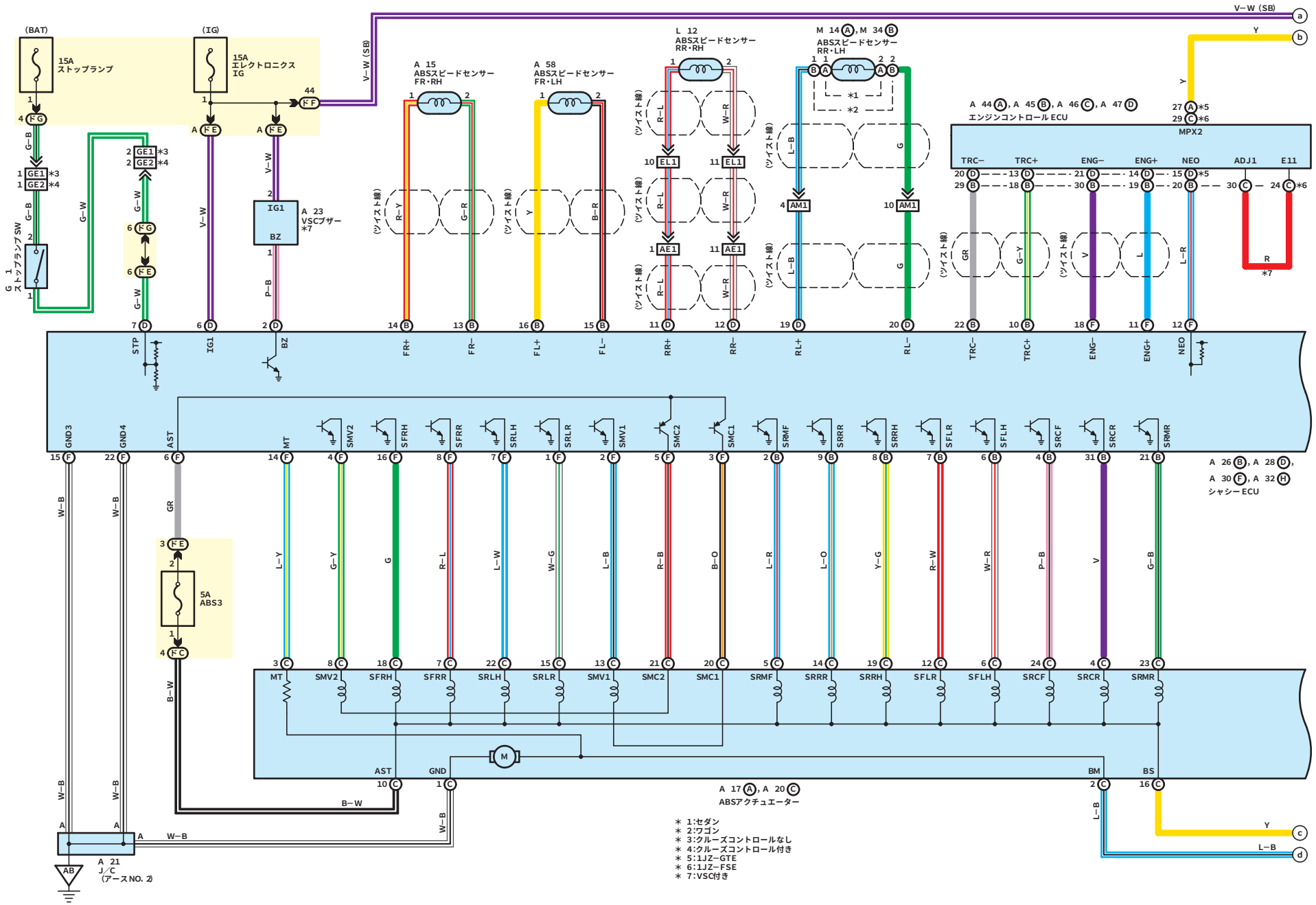
(BAT)
15A
ストップランプ
(IG)
15A
エレクトロニクス
IG
V−W (SB)
A 15
ABSスピードセンサー
FR・RH
A 58
ABSスピードセンサー
FR・LH
L 12
ABSスピードセンサー
RR・RH
M 14 A, M 34 B
ABSスピードセンサー
RR・LH
A 44 A, A 45 B, A 46 C, A 47 D
エンジンコントロール ECU
MPX2
TRC−
TRC+
ENG−
ENG+
NEO
ADJ1
E11
A 23
VSCブザー
*7
ストップランプ SW
STP
IG1
BZ
FR+
FR−
FL+
FL−
RR+
RR−
RL+
RL−
GND3
GND4
AST
MT
SMV2
SFRH
SFRR
SRLH
SRLR
SMV1
SMC2
SMC1
SRMF
SRRR
SRRH
SFLR
SFLH
SRCF
SRCR
SRMR
A 26 B, A 28 D,
A 30 F, A 32 H
シャシーECU
5A
ABS3
GND
BM
BS
A 17 A, A 20 C
ABSアクチュエーター
A 21
J/C
(アースNO. 2)
* 1:セダン
* 2:ワゴン
* 3:クルーズコントロールなし
* 4:クルーズコントロール付き
* 5:1JZ−GTE
* 6:1JZ−FSE
* 7:VSC付き
HS00A164
X300S0201000123