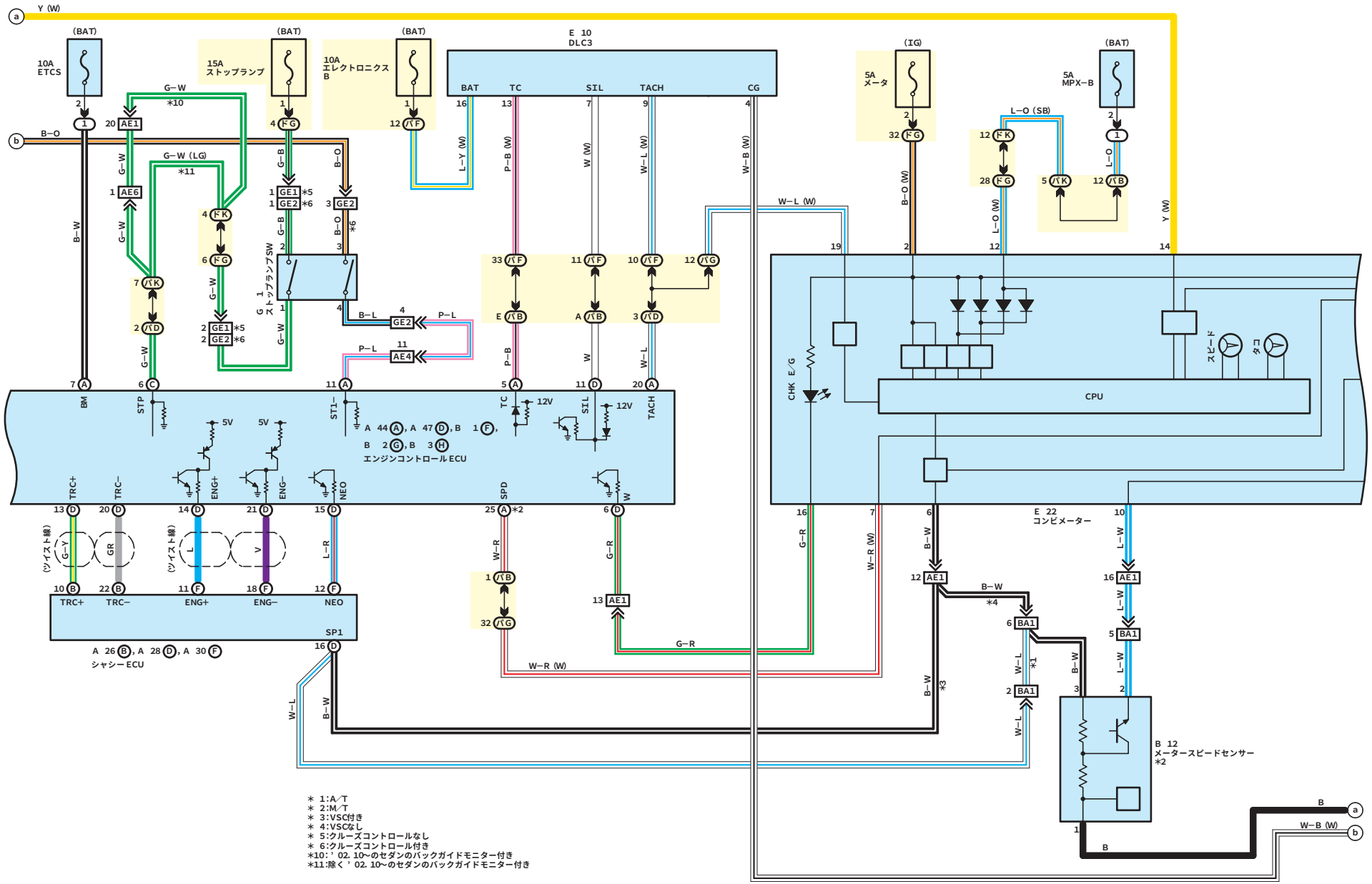

＊ 1:A/T
＊ 2:M/T
＊ 3:VSC付き
＊ 4:VSCなし
＊ 5:クルーズコントロールなし
＊ 6:クルーズコントロール付き
＊10:' 02. 10〜のセダンのバックガイドモニター付き
＊11:除く' 02. 10〜のセダンのバックガイドモニター付き

HS00A159
X300S0201000083