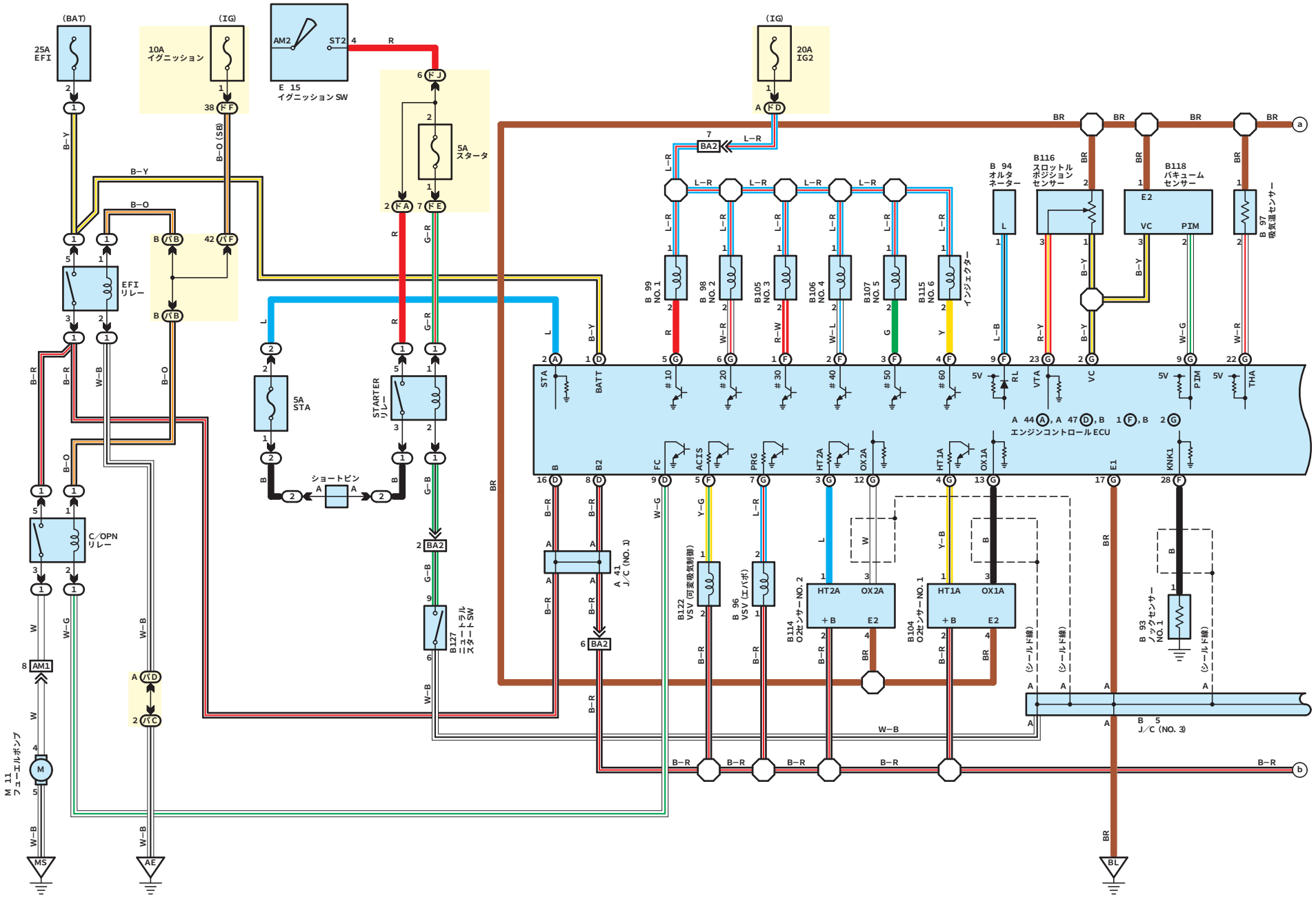
(BAT)
25A
EFI
(IG)
10A
イグニッション
AM2
ST2
E 15
イグニッションSW
5A
スタータ
(IG)
20A
IG2
EFI
リレー
5A
STA
STARTER
リレー
ショートピン
C/OPN
リレー
B127
ニュートラル
スタートSW
A 41
J/C (NO. 1)
B 99
NO. 1
B 98
NO. 2
B105
NO. 3
B106
NO. 4
B107
NO. 5
B115
NO. 6
インジェクター
B 94
オルタ
ネーター
B116
スロットル
ポジション
センサー
B118
バキューム
センサー
B 97
吸気温センサー
STA
BATT
10
20
30
40
50
60
5V
RL
VTA
VC
PIM
THA
A 44 A, A 47 D, B 1 F, B 2 G
エンジンコントロールECU
FC
ACIS
PRG
HT2A
OX2A
HT1A
OX1A
E1
KNK1
B122
VSV (可変吸気制御)
B 96
VSV (エバポ)
B114
O2センサーNO. 2
B104
O2センサーNO. 1
B 93
ノックセンサー
NO. 1
(シールド線)
B 5
J/C (NO. 3)
M 11
フューエルポンプ
MS
AE
BL
HS00A147
X300S0201000053