＊ 7:1G−FEの 2WDのリヤフォグランプなし
＊ 8:除く 1G−FEの 2WDのリヤフォグランプなし

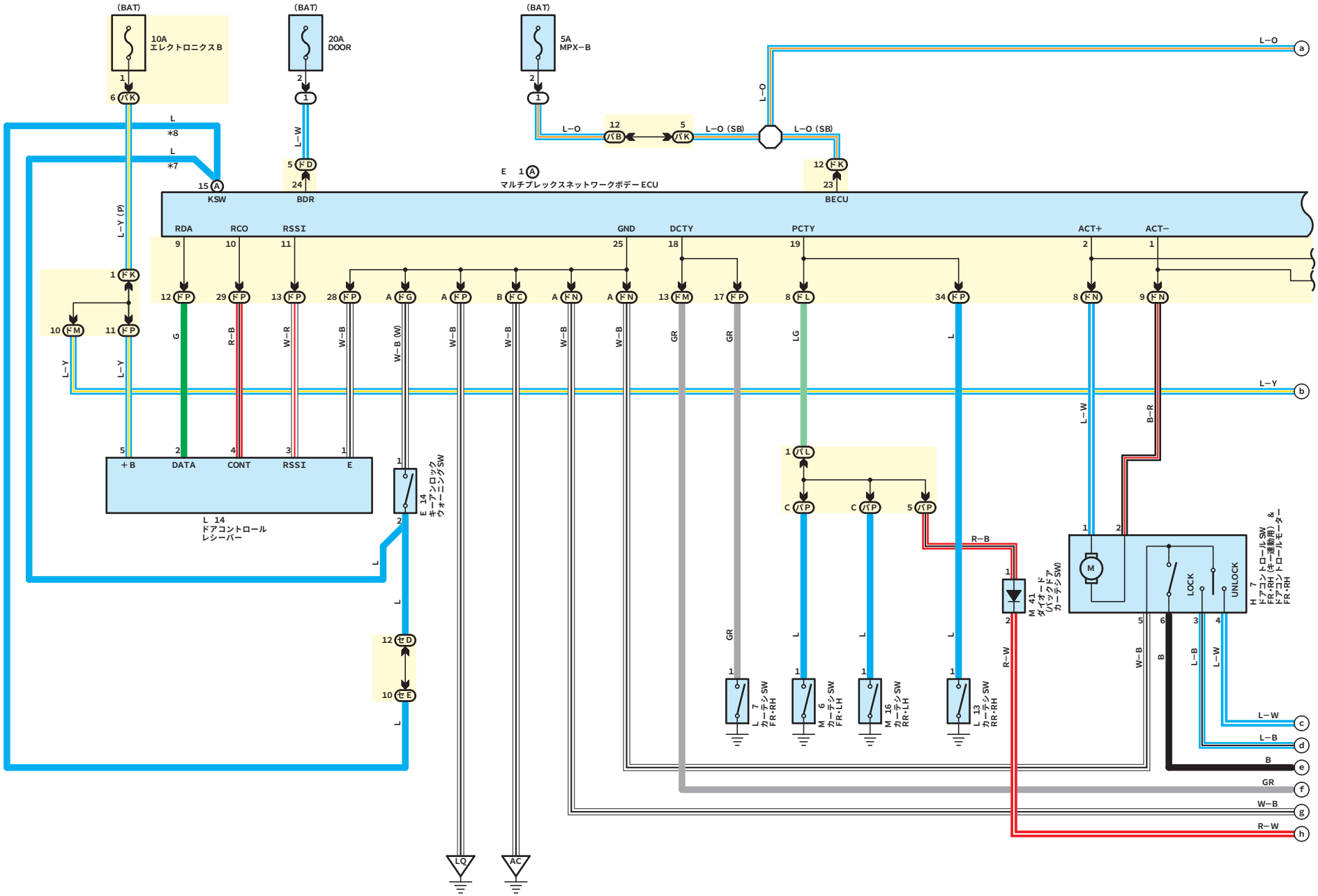

HS00A195
X300S0201000303

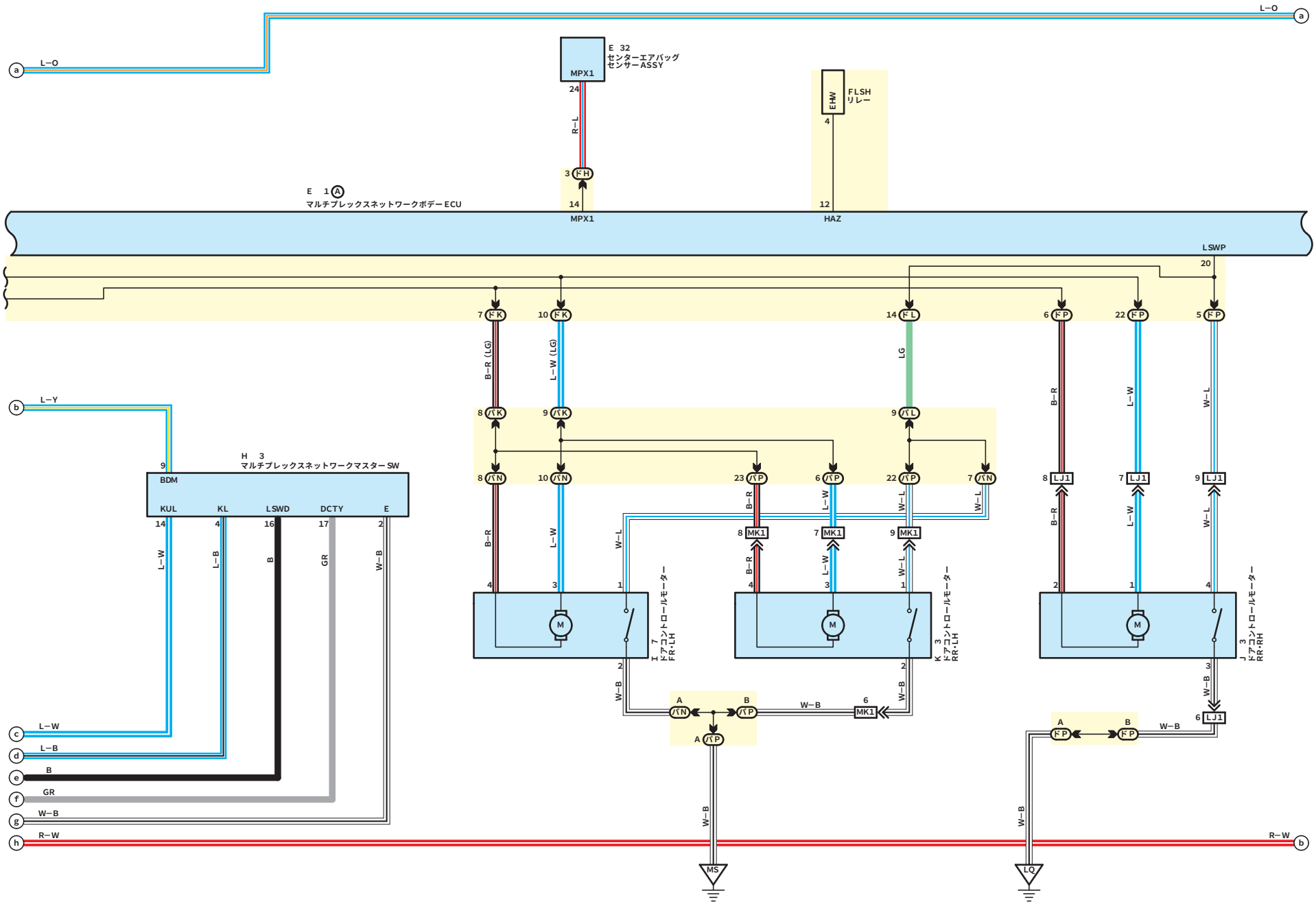
L−O
a
E 32
センターエアバッグ
センサーASSY
MPX1
24
R−L
3
14
FLSH
リレー
EHW
4
12
E 1 A
マルチプレックスネットワークボデーECU
MPX1
HAZ
LSWP
20
7
10
14
6
22
5
B−R (LG)
L−W (LG)
LG
B−R
L−W
W−L
8
9
L−Y
H 3
マルチプレックスネットワークマスターSW
BDM
KUL
KL
LSWD
DCTY
E
L−W
L−B
B
GR
W−B
23
MK1
LJ1
M
I 7
ドアコントロールモーター
FR・LH
K 3
ドアコントロールモーター
RR・LH
J 3
ドアコントロールモーター
RR・RH
A
B
c
d
e
f
g
h
R−W
MS
LQ
HS00A196
X300S0201000303

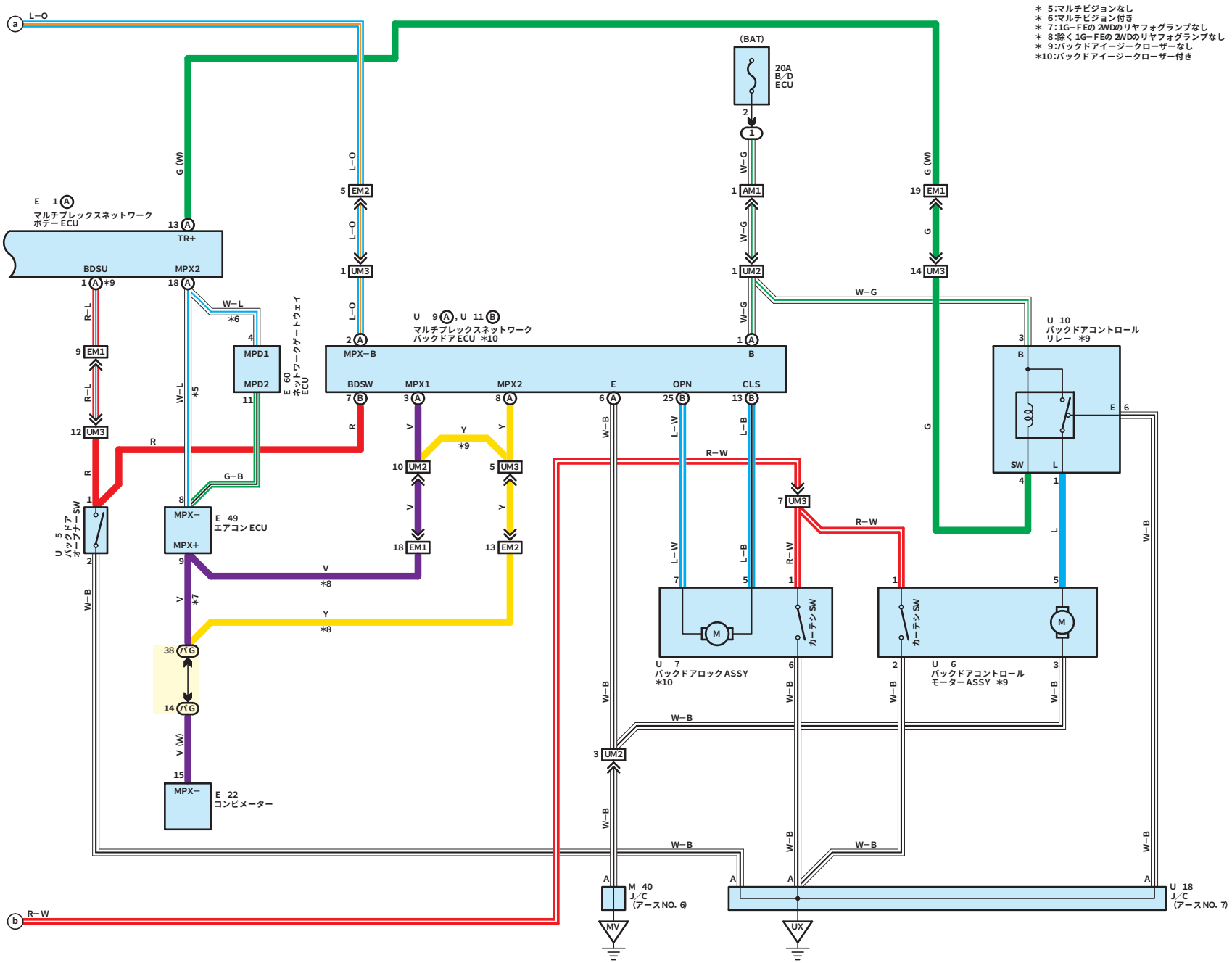
＊ 5:マルチビジョンなし
＊ 6:マルチビジョン付き
＊ 7:1G−FEの2WDのリヤフォグランプなし
＊ 8:除く 1G−FEの2WDのリヤフォグランプなし
＊ 9:バックドアイージークローザーなし
＊10:バックドアイージークローザー付き
(BAT)
20A
B/D
ECU
E 1
マルチプレックスネットワーク
ボデー ECU
TR+
BDSU
MPX2
MPD1
MPD2
E 60
ネットワークゲートウェイ
ECU
U 9, U 11
マルチプレックスネットワーク
バックドア ECU ＊10
MPX−B
BDSW
MPX1
MPX2
E
OPN
CLS
U 10
バックドアコントロール
リレー ＊9
SW
U 5
バックドア
オープナー SW
MPX−
MPX+
E 49
エアコン ECU
E 22
コンビメーター
U 7
バックドアロック ASSY
＊10
カーテシ SW
U 6
バックドアコントロール
モーター ASSY ＊9
M 40
J/C
(アース NO. 6)
U 18
J/C
(アース NO. 7)
MV
UX
HS00A197
X300S0201000303